ÁREA/ASIGNATURA: Matemáticas

GRADO: 3° GRUPOS: 1,2

DOCENTE: Andrés Felipe Gómez Mejía – Gloria Patricia Duque Arboleda

PERÍODO: Cuarto

NOMBRE: _____Grupo: _____

1. INDICADORES DE DESEMPEÑO A REFORZAR:

- Solución y formulación de problemas en situaciones dadas aplicando las cuatro operaciones básicas.
- Aplicación del concepto de fracción en situaciones de comparación, amplificación y equivalencia.
- Aplicación de los conceptos de área y perímetro en la solución de situaciones matemáticas planteadas
- Manifestación de interés por el aprendizaje del área.

2. CONTENIDOS A REFORZAR:

- Las fracciones: comparación, fracciones equivalentes, amplificación.
- Ampliación del circulo numérico hasta la decena de millón.
- Solución de situaciones problema aplicando las cuatro operaciones básicas.
- Perímetro de figuras planas

3. ACTIVIDADES:

Este trabajo se deberá presentar desarrollado en hojas de block, a mano y deberá ser sustentado en la semana del 15 al 18 de Noviembre. Recuerde que para aprobar el área se tiene en cuenta la presentación del taller escrito y la sustentación del mismo. No se reciben talleres incompletos.

1. Responda las siguientes preguntas:

a) ¿Qué es una fracción?
b) ¿Qué es amplificar? Explica y de un ejemplo
c) ¿Qué es equivalencia? Explica y de un ejemplo

2. Amplifica cada una de las siguientes fracciones por el numero que se indica en cada caso:

a) $\frac{2}{3}$ por 3

b) $\frac{4}{5}$ por 7

c) $\frac{13}{10}$ por 6

d) $\frac{60}{125}$ por 5

e) $\frac{36}{72}$ por 4

f) $\frac{100}{200}$ por 10

g) $\frac{3}{11}$ por 3

h) $\frac{6}{15}$ por 7

i) $\frac{8}{35}$ por 6

3. Coloca los signos >, <, ó =, en donde corresponda:

$\frac{2}{8}$ ◯ $\frac{9}{8}$ $\frac{12}{15}$ ◯ $\frac{7}{15}$ $\frac{21}{35}$ ◯ $\frac{21}{35}$ $\frac{14}{20}$ ◯ $\frac{18}{20}$ $\frac{11}{19}$ ◯ $\frac{19}{19}$

4. Resuelva cada una de las siguientes operaciones y escriba el nombre a cada uno d elos términos teniendo en cuenta la operación que se indica

a) 545.789 + 23.789 + 1.234 =
b) 435.897 + 257.897+ 4.897 =
c) 674.389 – 234.674 =
d) 765. 456 – 876.897 =
e) 23.567 x 67 =
f) 32.009 x 89
g) 6.678 ÷ 9
h) 9.435 ÷ 7

7. Completa el siguiente cuadro:

Número	DM	UM	Cm	Dm	Um	C	D	U	Lectura
95.789.005									
3.104.234									
78.009.400									
8.786.182									
56.765.234									
20.003.009									

8. Inventa y resuelve dos situaciones problema que se resuelvan con suma, dos con resta dos con multiplicación por dos cifras y dos con divisiones.
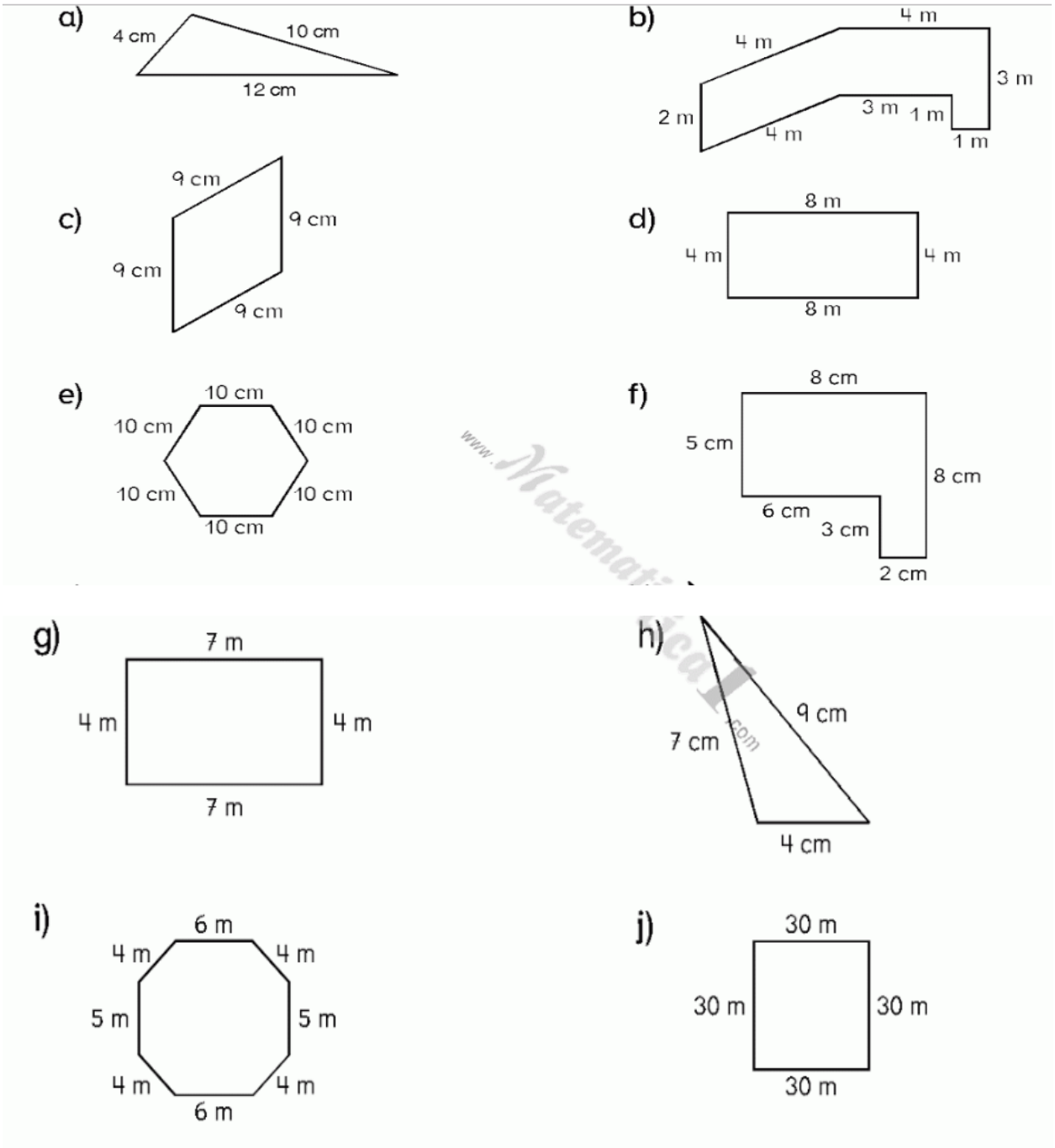
9.Calcula el perímetro de cada una de las siguientes fuguras: